NUMBER C-353952

三角法(3rd ANGLE PROJECTION)

METRIC

/cons/old/u.revise-pers/u.kawakami/s.c-353952

単位:mm DIMENSIONS IN MM. DO NOT SCALE PRINT

PRINT DIST

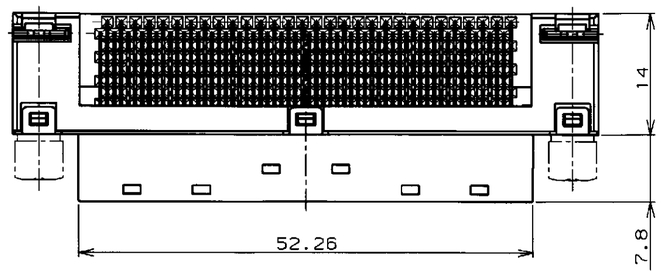

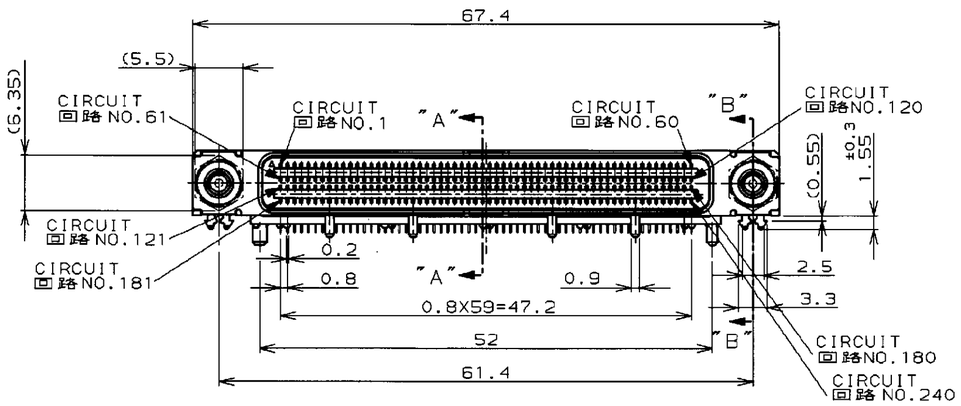

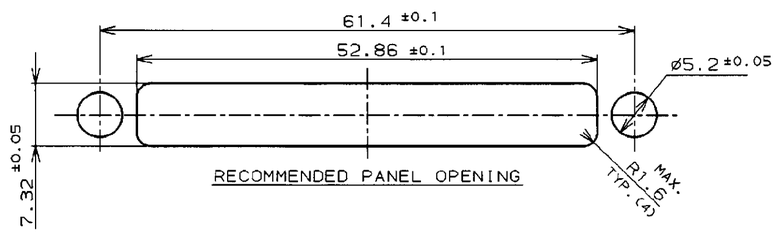

RECOMMENDED PANEL OPENING

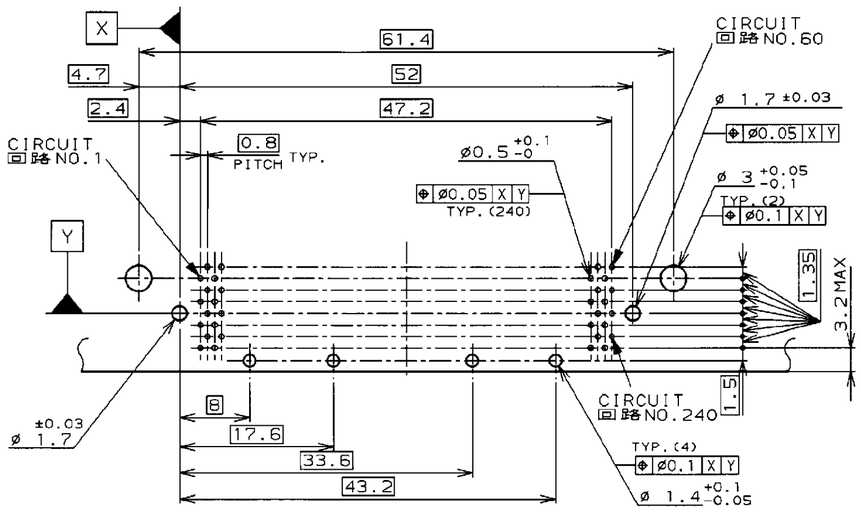

RECOMMENDED PC BOARD DIMENSIONS (MOUNTING SIDE)

注記

△1材質
- ハウジング : 熱可塑性樹脂 , UL94V-0 , 黒
- ガイドプレート : 熱可塑性樹脂 , UL94V-0 , 黒
- コンタクト : 銅合金
- シェル : 鋼材
- リテンションレグ : 黄銅

△2めっき仕様
- コンタクトめっき仕様
  - 金めっき : 0.05μm MIN. (接点部)
  - パラジウムニッケルめっき : 0.59μm MIN. (接点部)
  - 半田めっき : 2μm MIN. (半田付け部)
  - ニッケルめっき : 2μm MIN. (下地めっき)
- シェルめっき仕様
  - 半田めっき : 0.5μm MIN. (全面)
  - ニッケルめっき : 5μm MIN. (下地めっき)
  - 銅めっき : 3μm MIN. (下地めっき)
- リテンションレグめっき仕様
  - 半田めっき : 2μm MIN. (全面)
  - ニッケルめっき : 1μm MIN. (下地めっき)

△3取付適用パネル厚:0~0.8mm

△4取付適用基板厚:1.0±0.1mm

△5適合ガイドソケット型番:0-353959-1 (別売)

6.嵌合相手型番:0-353960-1 , 0-353967-1

7.ガイド ソケットの締め付け最大トルク値 : 5kgf-cm

8.製品規格 : 108-5579

9.コネクタ単体重量 : 11.3g

NOTE

△1MATERIAL
- HOUSING : THERMO-PLASTICS,UL94V-0,BLACK
- GUIDE PLATE : THERMO-PLASTICS,UL94V-0,BLACK
- CONTACT : COPPER ALLOY
- SHELL : STEEL
- RETENTION LEG : BRASS

△2PLATING
- CONTACT PLATING
  - Au : 0.05μm MIN. (CONTACT AREA)
  - Pd-Ni : 0.59μm MIN. (CONTACT AREA)
  - Sn-Pb : 2μm MIN. (SOLDER AREA)
  - Ni : 2μm MIN. (UNDER PLATING)
- SHELL PLATING
  - Sn-Pb : 0.5μm MIN. (ALL OVER)
  - Ni : 5μm MIN. (UNDER PLATING)
  - Cu : 3μm MIN. (UNDER PLATING)
- RETENTION LEG PLATING
  - Sn-Pb : 2μm MIN. (ALL OVER)
  - Ni : 1μm MIN. (UNDER PLATING)

△3 APPLICABLE THICKNESS OF PANEL:0~0.8mm

△4 APPLICABLE THICKNESS OF P.C.BOARD:1.0±0.1mm

△5 PART NUMBER OF APPLICABLE GUIDE SOCKET :0-353959-1 (OPTION)

6.CONNECTOR TO BE MATED :0-353960-1 , 0-353967-1

7.GUIDE SOCKET ON TORQUE:5kgf-cm MAX.

8.PRODUCT SPECIFICATION:108-5579

9.WEIGHT:11.3g(ONLY CONNECTOR)

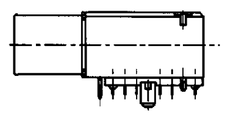

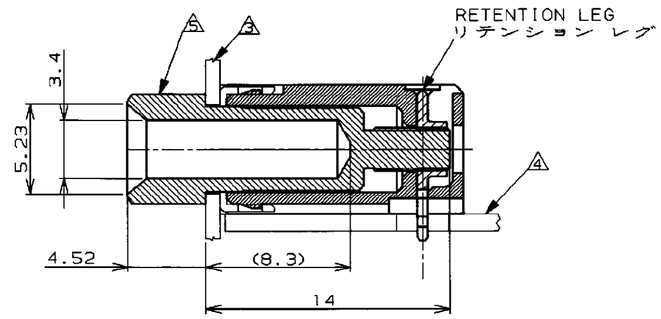

SECTION "B"-"B"
(SCALE:4-1)

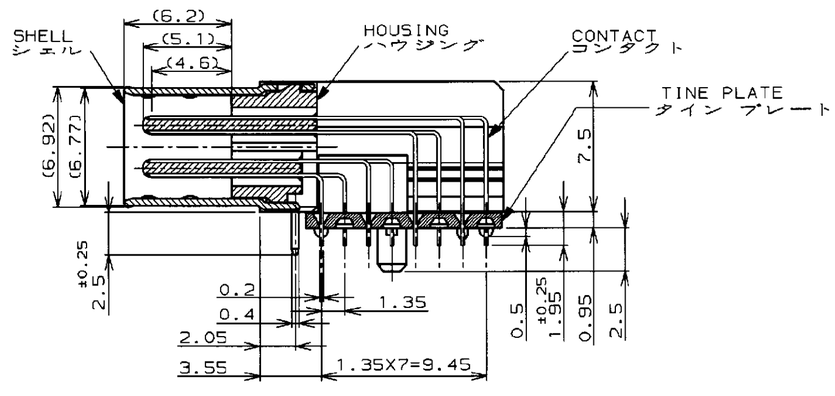

SECTION "A"-"A"
(SCALE:4-1)

240P	0-353952-1
POS.	P/N

LTR	変更 (REVISION RECORD)	DR	CHK	DATE
C	REVISED (FJ00-0363-99)	Y.W	T.Y	7/MAY/99
B	REVISED (FJ00-1170-98)	K.K	H.K	19/JUN/98
A	REVISED (FJ00-1658-97)	Y.W	H.K	24/OCT/97
0	RELEASED (FJ00-1148-97)	Y.W	T.Y	25/JUL/97

Copyright ©1997年 日本エー・エム・ピー株式会社
Copyright ©1997 AMP (Japan), LTD. ALL RIGHTS RESERVED.

AMP 日本エー・エム・ピー株式会社 Kawasaki, Japan

適合電線許容範囲 (WIRE RANGE)	mm² (AWG -)
被覆外径 (INSULATION DIA.)	- mmø
材料 (MATERIAL)	△1
仕上 (FINISH)	△2
DR.	24/JUL/'97 Y.WATANABE
DE.	24/JUL/'97 Y.WATANABE
CHK.	25/JUL/'97 T.YAMADA
APP.	25/JUL/'97 T.YAMADA

名称 (NAME): PLUG ASS'Y FOR 0.8mm PITCH DOCKING CONN.

一般公差 (GENERAL TOLERANCE): 10以下 ±0.2; 10を超え30以下 ±0.25; 30を超え100以下 ±0.3; 角 ±3°

SIZE	LOC	番号 (No.)
C	J	C-353952

尺度 (SCALE)	REV.	SHEET
2-1	C	1 OF 1

AMP-1