Europe: +49 / 7731 8399 0 | Email: info@meder.com
USA: +1 / 508 295 0771 | Email: salesusa@meder.com
Asia: +852 / 2955 1682 | Email: salesasia@meder.com

Artikel Nr.:
9262661054
Artikel:
MK26-1A66B-500W

Dimensions mm[inch]
tolerances acc. to DIN ISO 2768-m
Toleranzen gem. DIN ISO 2768-m

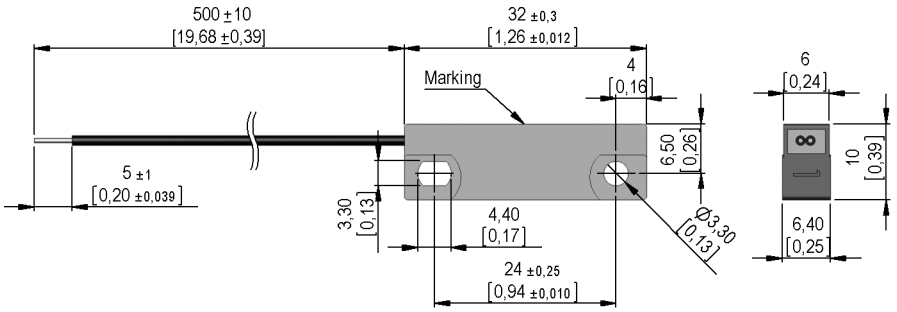

Isometric
Scale 1:2
Maßstab 1:2

Cable
flat cable 2xAWG26 mm², black
UL-Style 1430
Flachbandkabel 2xAWG26, schwarz
UL-Style 1430

Terminals/Connector
ends tinned
Enden verzinnt

Schematic

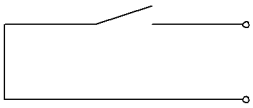

Marking
according to EN60062/factory code
gem. EN60062/Fertigungsstätte

Magnetische Eigenschaften	Bedingung	Min	Soll	Max	Einheit
Anzug	bei 20°C	21		41	AT
Prüfmittel		KMS048-001 + PH45			

Produktspezifische Daten	Bedingung	Min	Soll	Max	Einheit
Kontakt-Nr.		66/3			
Kontakt - Form		A - Schließer			
Schaltleistung	Kombinationen von Schalt-Spannung und -Strom dürfen die max. Schaltleistung nicht übersteigen			10	W
Schaltspannung	DC oder Peak AC			180	V
Transportstrom	DC oder Peak AC			1,25	A
Schaltstrom	DC oder Peak AC			0,5	A
Gehäusematerial		PBT GF30			
Gehäusefarbe		schwarz			
Vergussmasse		Polyurethan			

Umweltdaten	Bedingung	Min	Soll	Max	Einheit
Arbeitstemperatur		-5		80	°C
Lagertemperatur		-20		80	°C
Bemerkung (RoHS)		Ja			

Kabelspezifikation	Bedingung	Min	Soll	Max	Einheit
Kabeltyp		Flachbandkabel			
Kabel Material		PVC			
Querschnitt		AWG 26			